Լուսավորության վահանների բաշխման սխեմա

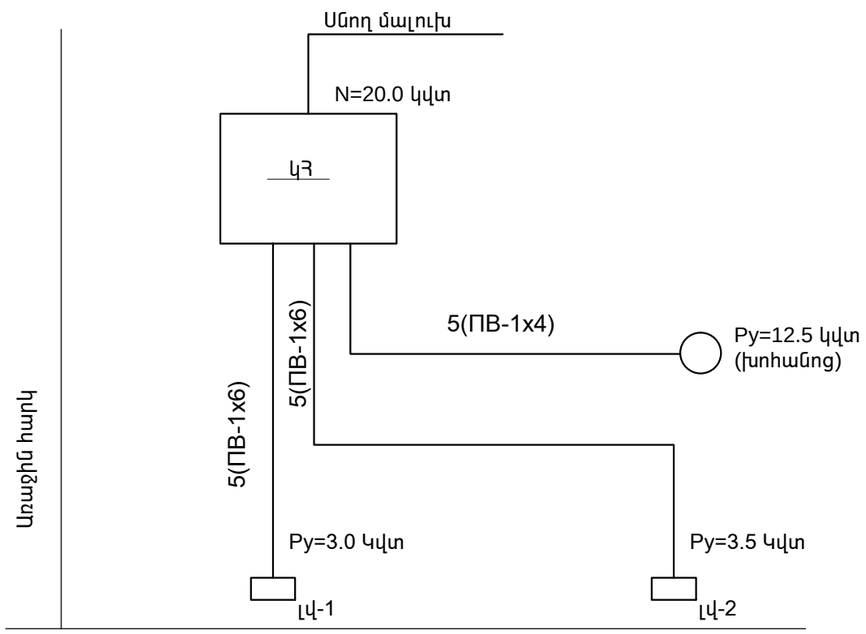

	Էլ. Լուսավորության մասնագիր		
ՀՀ ը/կ	Աշխատանքի անվանումը	Չափ. միավ.	Քանակը
1	2	3	4
1	Ուժային վահան ВРУ-1-21-10	կ-տ	1
2	Լուսավորության վահան 1 հատ եռաֆազ անջատիչով 75 Ա, 6 հատ միաֆազ անջատիչով 16 Ա	կ-տ	2
3	Լյումինեսցենտային լամպ 2x36Վտ	կ-տ	55
4	Պատի լուսատուներ	կ-տ	28
5	Հոսանքի կարգավորիչ	հատ	2
6	ՊՎ1x2.5 մմ2 հատվածքով պղնձե հաղորդալար	գծ.մ	500.0
7	ՊՎ1x6 մմ2 հատվածքով պղնձե հաղորդալար	գծ.մ	80.0
8	ՊՎ1x4 մմ2 հատվածքով պղնձե հաղորդալար	գծ.մ	30.0
9	ՊՊՎ 2x2,5մմ2 հատվածքով պղնձե հաղորդալար	գծ.մ	1000
10	Վարդակներ	հատ	25
11	Մեկուսեղնավոր անջատիչներ	հատ	34
12	Բաշխիչ էլեկտրատուփեր	հատ	50
13	էլեկտրամոնտաժային տուփեր	հատ	75

ԾՐԱԳՐԻ ԱՌԱՋԱԴՐԱՆՔ՝ ТАТ-04				Դաշտաքարի մանկապարտեզի կառուցում		
				էլեկտրատեխնիկական մաս	Փուլ	Թերթ	Թերթեր
					ԱՆ	էՏ-2	5
ԳԼԽ. ՄԱՍՆ.	Ս.Եգանյան			Լուսավորության մասնագիր: Լուսավորության վահանների բաշխման սխեմա	INTER energo	ԻՆՏԵՐ էներգիա ՍՊԸ
Պաշտոն	Ազգանուն	Ստորգր.				